ROBINET A PAPILLON A OREILLES DE CENTRAGE GAMME EXCELLENCE TTV AVEC CONTACTS POUR RESEAUX INCENDIE ET SPRINKLER

Robinet papillon à oreilles de centrage (Wafer) TTV gamme excellence pour le sectionnement ou le réglage de réseaux incendie et sprinkler avec réducteur cadenassable avec contacts fin de course.
Garantie 10 ans.
Le corps est en fonte ductile EN GJS-500-7, le papillon en inox jusqu'au DN100 et la manchette est en EPDM.
Montage possible entre brides PN10, PN16 ou Class 150 suivant les DN.

CNPP

Certificat 3.1

CE

Lloyd's Register
PED/2014/68/UE

GARANTIE 10 ANS FABRICATION



TTV

Dimensions :	DN50 à DN300
Raccordement :	Entre brides PN10/16 et Class 150 (PN20)
Température Mini :	-10°C
Température Maxi :	+110°C
Pression Maxi :	16 Bars
Caractéristiques :	Col long pour calorifuge Modèle à oreilles de centrage (Wafer) Axe traversant Réducteur à volant cadenassable
Matière :	Corps fonte GJS 500-7, manchette EPDM

* la garantie fabrication ne couvre pas les défauts d'installation ni les défauts d'usure

Informations données à titre indicatif et sous réserve de modifications éventuelles

ROBINET A PAPILLON A OREILLES DE CENTRAGE GAMME EXCELLENCE TTV AVEC CONTACTS POUR RESEAUX INCENDIE ET SPRINKLER

CARACTERISTIQUES :

- CNPP
- Col long pour calorifuge
- Pour réseaux d'incendie et sprinkler
- Appartient à la liste des matériels pouvant être utilisés dans le cadre d'une installation réalisée selon la règle APSAD R1
- Réducteur IP65
- Commande par réducteur avec contacts fin de course
- Réducteur aluminium cadenassable
- Drapeau de visualisation (permet de déterminer la position de la vanne : ouverte ou fermée)
- Oreilles de centrage
- Montage entre brides PN10/16 et Class 150 (PN20)
- Axe traversant
- Papillon inox jusqu'au DN100 inclus
- Papillon fonte chromé du DN125 au DN300
- Peinture rilsanisée couleur RAL 5024 épaisseur 250-300 microns

UTILISATION :

- Réseaux d'incendie et sprinkler
- Température mini et maxi admissible Ts : - 10°C à + 110°C
- Pression maxi admissible Ps : 16 bars (voir courbe page 5)

GAMME :

- Robinet à oreilles de centrage à commande par réducteur **Ref. 1142** du DN 50 au DN 300

RACCORDEMENT :

- Entre brides PN10-PN16 et Class 150 (PN20)

COUPLES DE MANŒUVRE (en Nm avec coefficient de sécurité de 30 % inclus) :

		DN									
	Pression (Bar)	**32/40**	**50**	**65**	**80**	**100**	**125**	**150**	**200**	**250**	**300**
Couple (Nm) avec papillon réusiné (sur demande)	1-5*	2	4	6	8	10	14	15	25	64	118
	6*	3	5	7	10	12	18	31	55	123	216
	10*	6	8	10	14	18	31	59	93	206	330
Couple (Nm)	**16**	**9**	**11**	**20**	**29**	**47**	**82**	**130**	**210**	**360**	**475**

* : Couples avec papillon réusiné (sur demande)

Informations données à titre indicatif et sous réserve de modifications éventuelles

ROBINET A PAPILLON A OREILLES DE CENTRAGE GAMME EXCELLENCE TTV AVEC CONTACTS POUR RESEAUX INCENDIE ET SPRINKLER

COUPLES DE SERRAGE MAXI DE LA BOULONNERIE POUR MONTAGE ENTRE BRIDES :

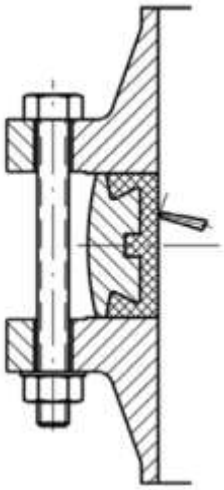

		Couple de serrage maxi (Nm)			
	Type Visserie	5,6 / A307 Gr.B	8,8 / A193 B7	10,9	12,9
DN visserie	M12 (1/2'')	41,16	84,28	117,6	142,1
	M14 (9/16'')	66,64	132,3	186,2	225,4
	M16 (5/8'')	102,9	205,8	289,1	347,9
	M18 (3/4'')	142,1	284,2	396,9	475,3
	M20 (3/4'')	196	401,8	568,4	676,2
	M22 (7/8'')	259,7	539	764,4	911,4
	M24 (1'')	338,1	695,8	980	1176
	M27 (1''1/8)	499,8	1029	1470	1764
	M30 (1''1/4)	666,4	1421	1960	2352

Informations données à titre indicatif et sous réserve de modifications éventuelles

ROBINET A PAPILLON A OREILLES DE CENTRAGE GAMME EXCELLENCE TTV AVEC CONTACTS POUR RESEAUX INCENDIE ET SPRINKLER

COEFFICIENT DE DEBIT Kv (m3 / h) :

DN	Angle d'ouverture								
	10°	20°	30°	40°	50°	60°	70°	80°	90°
50	3	6	14	22	37	60	95	147	164
65	4	7	10	22	48	78	140	160	201
80	5	12	29	52	88	156	216	281	359
100	9	21	48	87	147	234	346	519	627
125	19	35	78	148	232	372	562	761	995
150	28	48	108	203	324	536	865	1211	1471
200	35	91	206	320	554	952	1427	2163	2509
250	43	143	329	562	865	1471	2336	3460	3936
300	69	216	476	770	1341	2206	3460	4758	5865

CALCUL DE PERTES DE CHARGES :

Δp = (Q / Kv)² x SG

Q : débit en m³/h

Δp : Perte de charge en bar

SG : gravité spécifique (= 1 pour de l'eau)

Kv : coefficient de débit, volume d'eau en m³/h qui passe au travers de la vanne et pour lequel la perte de charge sera de 1 bar à 20°C.

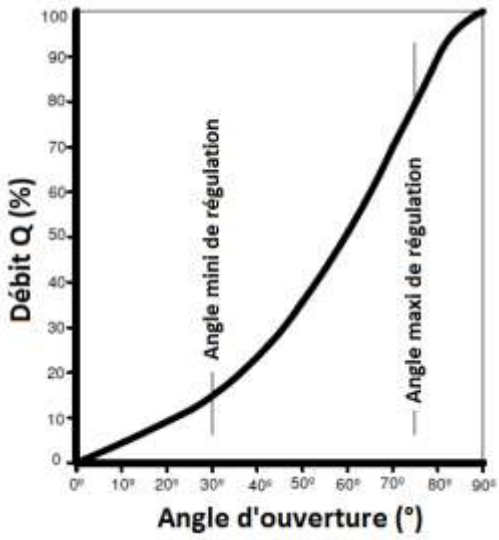

Informations données à titre indicatif et sous réserve de modifications éventuelles

ROBINET A PAPILLON A OREILLES DE CENTRAGE GAMME EXCELLENCE TTV AVEC CONTACTS POUR RESEAUX INCENDIE ET SPRINKLER

COURBE PRESSION / TEMPERATURE (HORS VAPEUR) :

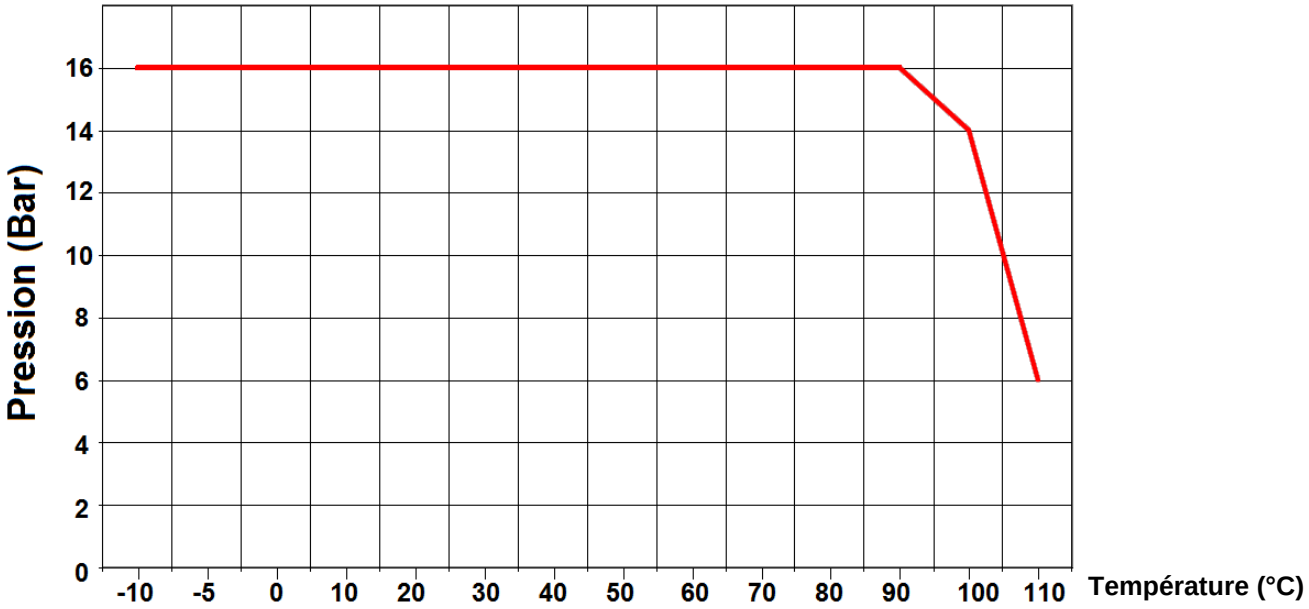

Informations données à titre indicatif et sous réserve de modifications éventuelles

ROBINET A PAPILLON A OREILLES DE CENTRAGE GAMME EXCELLENCE TTV AVEC CONTACTS POUR RESEAUX INCENDIE ET SPRINKLER

NOMENCLATURE DN 50 - 200 :

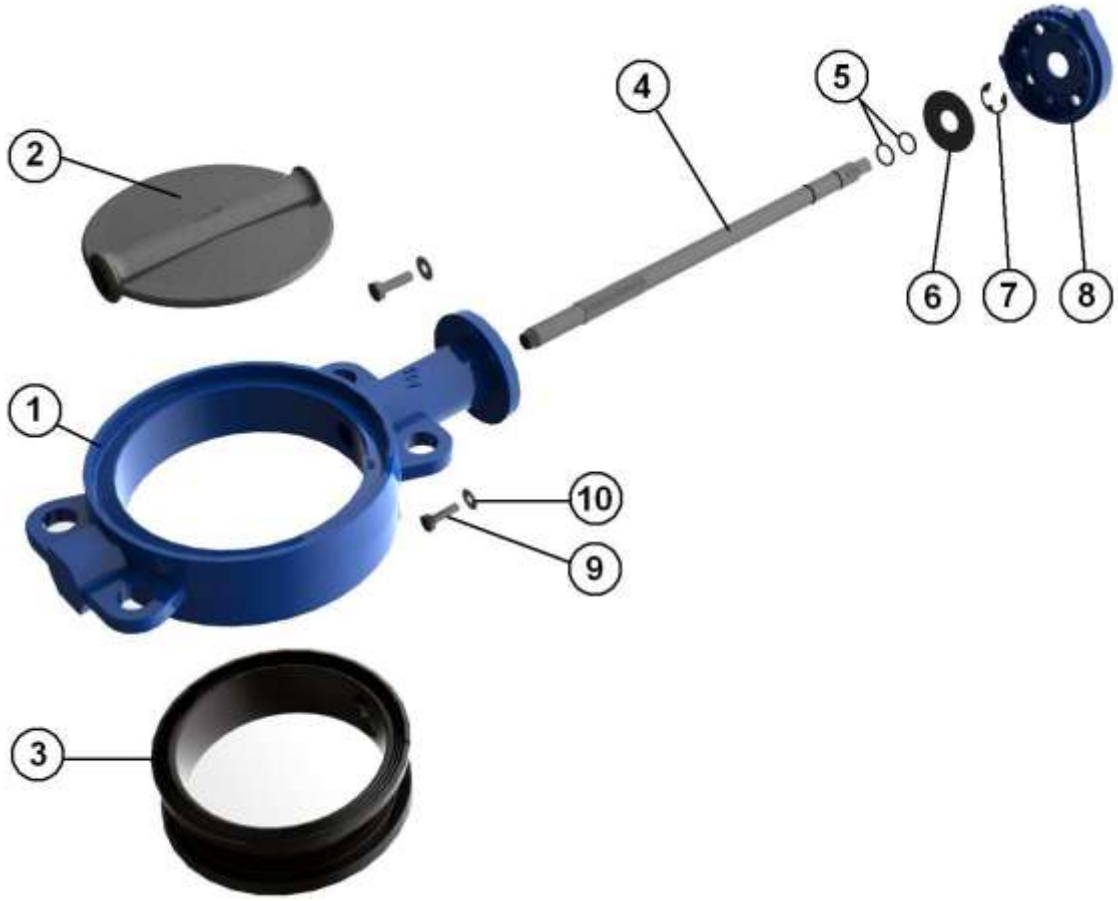

Repère	Désignation	Matériaux
1	Corps	Fonte EN GJS-500-7 avec peinture rilsanisée couleur RAL 5024 épaisseur 250-300µ
2	Papillon DN 50 -100	Inox ASTM A351 CF8M
2	Papillon DN125 - 200	Fonte EN GJS-500-7 chromé
3	Manchette	EPDM
4	Axe	Inox AISI 420
5	Joints toriques	NBR
6	Bague	Acier
7	Circlips	
8	Platine	Aluminium
9	Vis platine	5.6
10	Rondelle	Acier

Informations données à titre indicatif et sous réserve de modifications éventuelles

ROBINET A PAPILLON A OREILLES DE CENTRAGE GAMME EXCELLENCE TTV AVEC CONTACTS POUR RESEAUX INCENDIE ET SPRINKLER

NOMENCLATURE DN 250 - 300 :

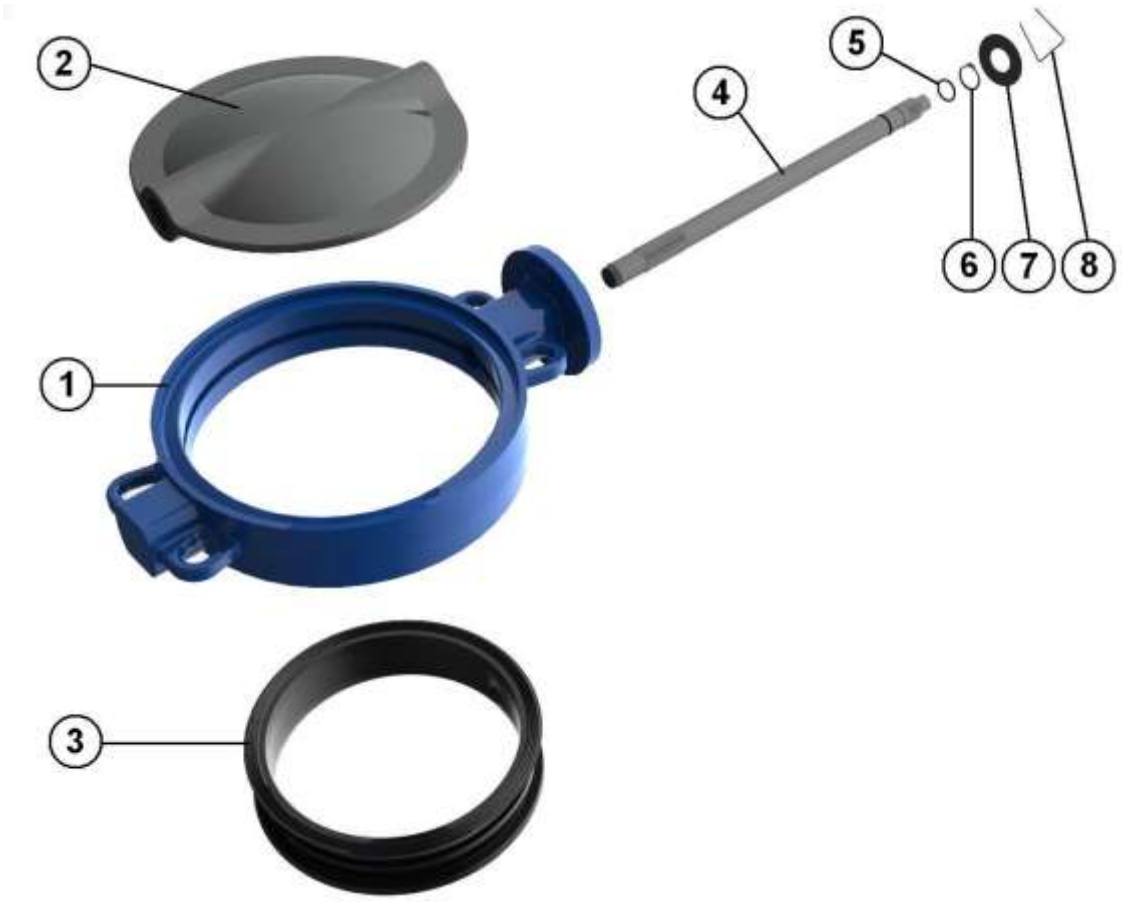

Repère	Désignation	Matériaux
1	Corps	Fonte EN GJS-500-7 avec peinture rilsanisée couleur RAL 5024 épaisseur 250-300µ
2	Papillon	Fonte EN GJS-500-7 chromé
3	Manchette	EPDM
4	Axe	Inox AISI 420
5	O ring	NBR
6	Circlips	Acier
7	Bague	
8	Ressort	

Informations données à titre indicatif et sous réserve de modifications éventuelles

ROBINET A PAPILLON A OREILLES DE CENTRAGE GAMME EXCELLENCE TTV AVEC CONTACTS POUR RESEAUX INCENDIE ET SPRINKLER

DIMENSIONS DN50-200 (en mm) :

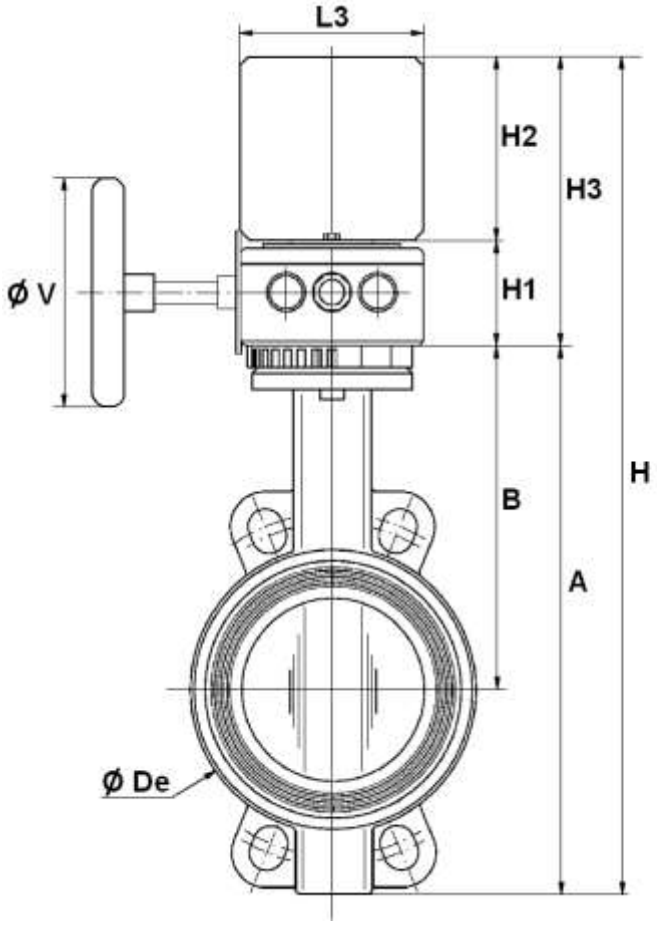

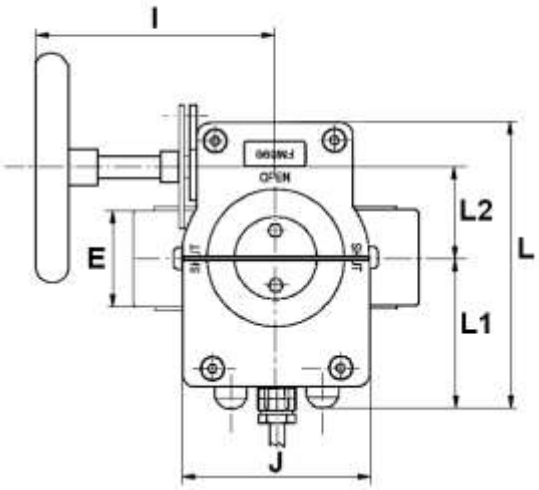

Système de cadenassage :

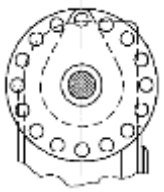

DN	50	65	80	100	125	150	200
E	43	46	46	52	56	56	60
A	228	248	265	298	326	349	430
B	156	161	169	187	206	215	255
H	385.5	405.5	422.5	455.5	483.5	506.5	587.5
H1	57.5	57.5	57.5	57.5	57.5	57.5	57.5
H2	100	100	100	100	100	100	100
H3	157.5	157.5	157.5	157.5	157.5	157.5	157.5
L3	100	100	100	100	100	100	100
Ø V	100	100	125	125	125	125	200
I	132	132	131	131	131	131	143
J	102	102	102	102	102	102	102
L	156	156	156	156	156	156	156
L1	82	82	82	82	82	82	82
L2	50	50	50	50	50	50	50
Ø De	102	119	135	155	185	208	270
Poids (en Kg)	5.6	6.25	6.75	8	9.5	10.5	15.65
Ref.	1142050	1142065	1142080	1142100	1142125	1142150	1142200

Informations données à titre indicatif et sous réserve de modifications éventuelles

ROBINET A PAPILLON A OREILLES DE CENTRAGE GAMME EXCELLENCE TTV AVEC CONTACTS POUR RESEAUX INCENDIE ET SPRINKLER

DIMENSIONS DN250-300 (en mm) :

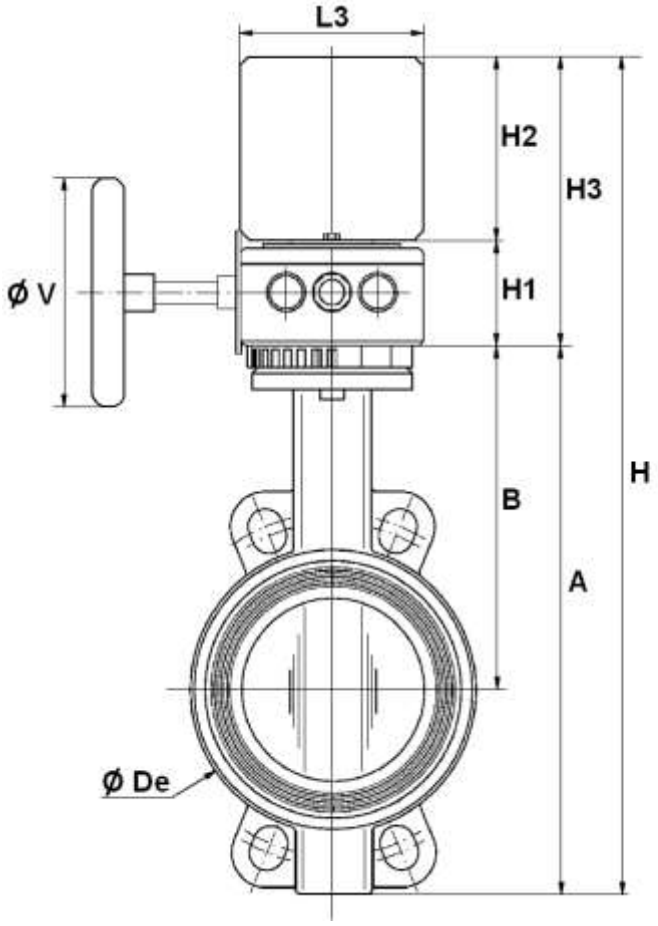

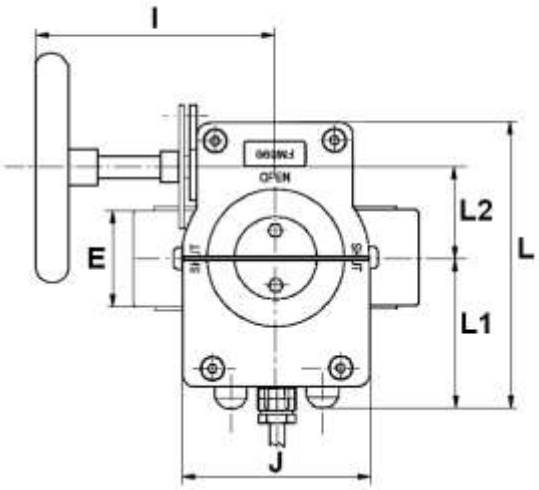

Système de cadenassage en cours de modification :

NOUVEAU

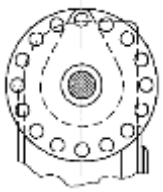

ACTUEL

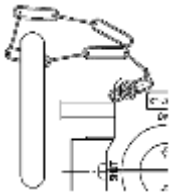

DN	250	250 Nouveau	300	300 Nouveau
E	68		78	
A	461		523	
B	248		280	
H	633.5		696.5	
H1	72.5			
H2	100			
H3	172.5			
L3	100			
Ø V	250	300	250	300
I	210	223.5	210	223.5
J	146	140	146	140
L	177.5	182	177.5	182
L1	82.5	82	82.5	82
L2	60	61.25	60	61.25
Ø De	328		381	381
Poids (en Kg)	25.8	27	34.3	35.5
Ref.	1142250		1142300	

Informations données à titre indicatif et sous réserve de modifications éventuelles

ROBINET A PAPILLON A OREILLES DE CENTRAGE GAMME EXCELLENCE TTV AVEC CONTACTS POUR RESEAUX INCENDIE ET SPRINKLER

DIMENSIONS DE RACCORDEMENT ENTRE BRIDES (en mm) :

DN 50 - 200

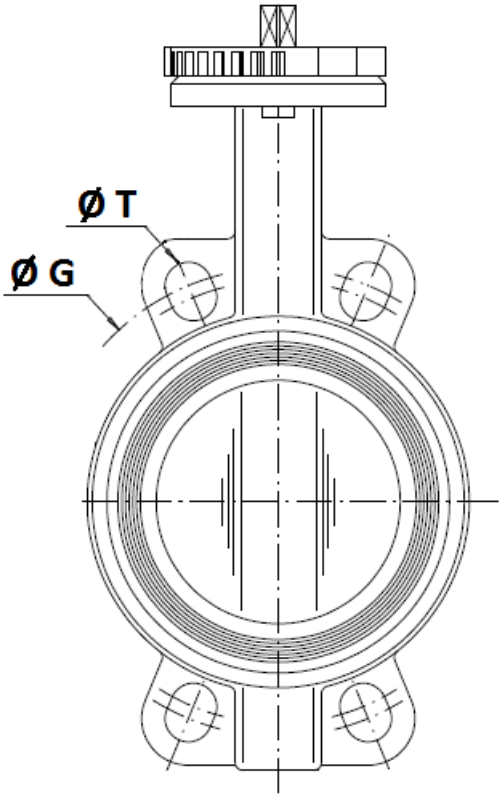

DN250 – 300

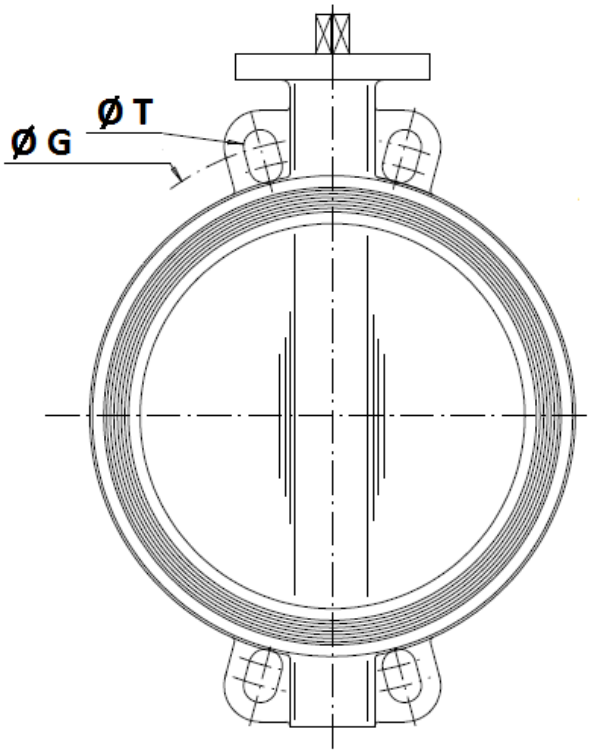

	DN (mm)	50	65	80	100	125	150	200	250	300
	NPS (")	2"	2"1/2	3"	4"	5"	6"	8"	10"	12"
PN10	Ø G	125	145	160	180	210	240	295	350	400
	Ø T	18	18	18	18	18	23	23	23	23
PN16	Ø G	125	145	160	180	210	240	295	355	410
	Ø T	18	18	18	18	18	23	23	27	27
Class 150	Ø G	120.6	139.7	152.4	190.5	215.9	241.3	298.5	362	431.8
	Ø T	19	19	19	19	23	23	23	26	26

Informations données à titre indicatif et sous réserve de modifications éventuelles

ROBINET A PAPILLON A OREILLES DE CENTRAGE GAMME EXCELLENCE TTV AVEC CONTACTS POUR RESEAUX INCENDIE ET SPRINKLER

DIMENSIONS COL ET PAPILLON (en mm) :

(Ø mini tuyauterie) Ø T mini

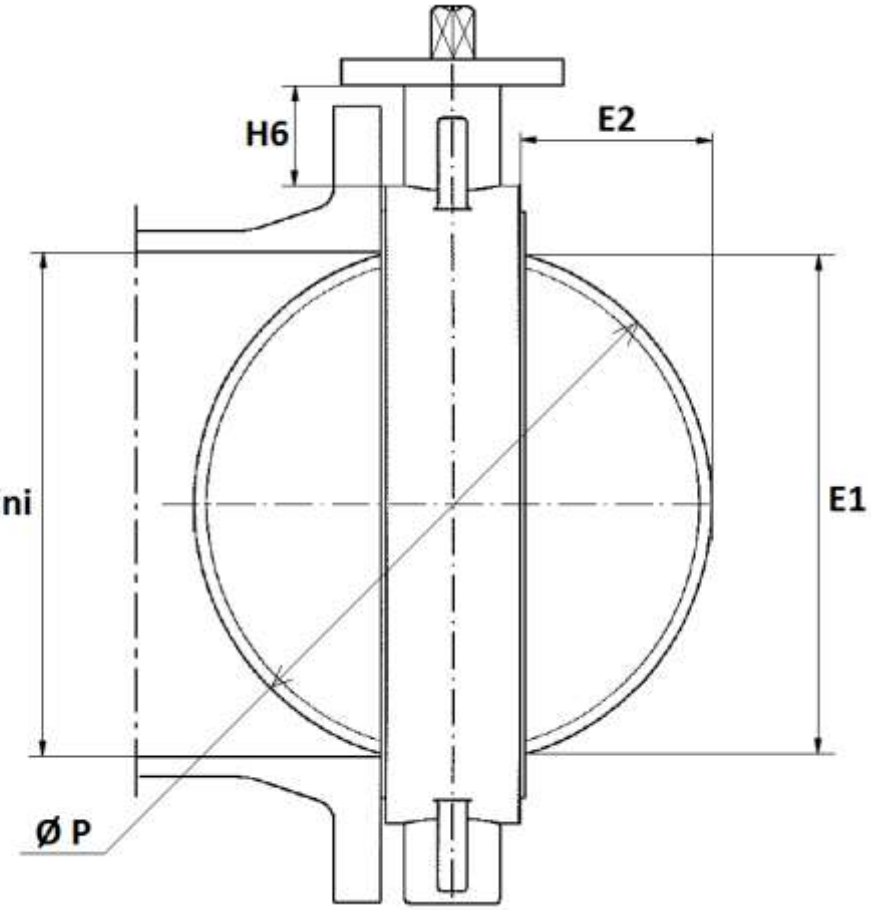

DN	50	65	80	100	125	150	200	250	300
E1	24.5	46	65	85	109	136	188	238	289
E2	3.5	9.5	17	24	33.5	45.5	69	90	110.5
H6	82	80	80	88	93	89	99	71	76
Ø T mini	27.5	49	68	88	112	139	191	241	292
Ø P	50	65	80	100	123	147	198	248	299

Informations données à titre indicatif et sous réserve de modifications éventuelles

ROBINET A PAPILLON A OREILLES DE CENTRAGE GAMME EXCELLENCE TTV AVEC CONTACTS POUR RESEAUX INCENDIE ET SPRINKLER

CAPTEURS FIN DE COURSE :

- Un double contact (position ouverture incomplète) , signal dès le début de la fermeture.
- Câble 7 fils de section 0.75 mm2 longueur 1 mètre, 15A à 250 VAC

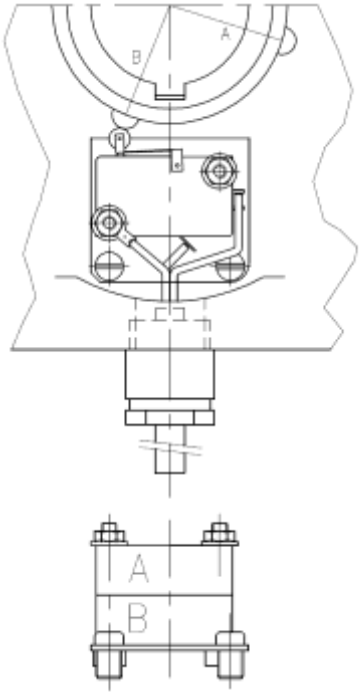

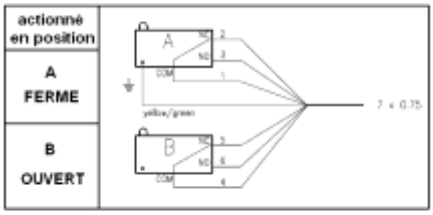

Informations données à titre indicatif et sous réserve de modifications éventuelles

ROBINET A PAPILLON A OREILLES DE CENTRAGE GAMME EXCELLENCE TTV AVEC CONTACTS POUR RESEAUX INCENDIE ET SPRINKLER

NORMALISATIONS :

- Fabricant certifié ISO 9001:2015
- DIRECTIVE 2014/68/UE : Compatible pour Liquides du Groupe 1
    - DN32-125 : Article 4, §3 (SEP), pas de marquage CE
    - DN150-300 : Catégorie de risque II, marquage CE0094
- Certificat 3.1 sur demande
- Conception suivant la norme NF EN 593 v 2004
- Marquage conforme à la norme NFE 29-130
- Tests d'étanchéité suivant la norme EN 12266-1, Taux A
- Raccordement entre brides suivant la norme EN 1092-1 PN10/16
- Platine suivant la norme ISO 5211
- Ecartement suivant les normes :
    - ISO 5752 courte série 20
    - EN 558 série 20 (NF 29305)
    - BS 5155 série 4
    - DIN 3202 partie 3, série K1
    - API 609 Table 1
    - ASME B16.10 Table 8 colonne 3
- Appartient à la liste des matériels pouvant être utilisés dans le cadre d'une installation réalisée selon la règle **APSAD R1**

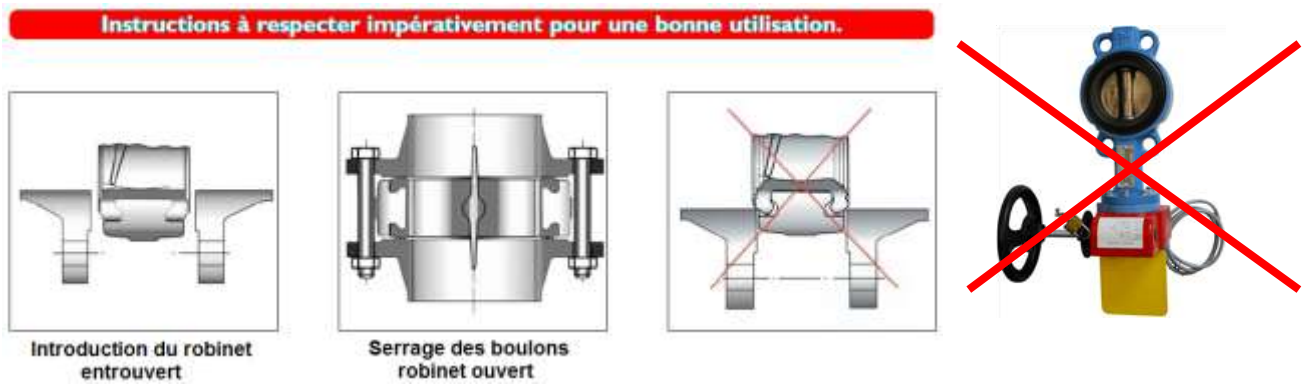

Ne pas installer vanne avec tête en bas

PRECONISATIONS : Les avis et conseils, les indications techniques, les propositions, que nous pouvons être amenés à donner ou à faire, n'impliquent de notre part aucune garantie. Il ne nous appartient pas d'apprécier les cahiers des charges ou descriptifs fournis.
Il appartient au client de vérifier l'adéquation entre le choix du matériel et les conditions réelles d'utilisation.

Informations données à titre indicatif et sous réserve de modifications éventuelles

TUBOTEK | References articles

1142 | Correspondance des articles

Annexe 1

Tubotek SKU	Sferaco / Sectoriel	Grouping ID	DN / PN
VTWIFM-050	1142050	VTWIFM-1142-XXX	DN50
VTWIFM-065	1142065	VTWIFM-1142-XXX	DN65
VTWIFM-080	1142080	VTWIFM-1142-XXX	DN80
VTWIFM-100	1142100	VTWIFM-1142-XXX	DN100
VTWGFM-125	1142125	VTWIFM-1142-XXX	DN125
VTWGFM-150	1142150	VTWIFM-1142-XXX	DN150
VTWGFM-200	1142200	VTWIFM-1142-XXX	DN200
VTWGFM-250	1142250	VTWIFM-1142-XXX	DN250
VTWGFM-300	1142300	VTWIFM-1142-XXX	DN300

Source: Tubotek import - test kopie syveco - C / D / H.

Donnees techniques et certifications : documentation originale du fabricant.

SKU et identifiants de groupe repris du fichier import.