ROBINET A PAPILLON A OREILLES DE CENTRAGE GAMME EXCELLENCE TTV CORPS FONTE PAPILLON INOX MANCHETTE PTFE

Robinet papillon à oreilles de centrage (Wafer) TTV gamme excellence pour le sectionnement ou le réglage de réseaux de fluides corrosifs (acides…).
Robinet avec manchette PTFE conforme au règlement CE 1935/2004, garantie 10 ans.
Le corps est en fonte ductile EN GJS-500-7, le papillon en inox et la manchette est en PTFE.
Montage possible entre brides PN10/16 suivant les DN.
Compatible pour les atmosphères explosives, ATEX Zone 1&21 et Zone 2&22 sur demande.
Commande possible par levier inox, réducteur à volant, réducteur à chaîne et avec rehausse.
Le robinet peut être commandé par un actionneur monté directement sur la platine ISO 5211 grâce à l'axe carré.

FDA CE 1935/2004 — Certificat 3.1 — Lloyd's Register PED/2014/68/UE — Garantie 10 ans fabrication

SIL3 IEC 61508 / IEC 61511



Dimensions :	DN32/40 à DN300
Raccordement :	Entre brides PN10/16 et Class 150 (PN20)
Température Mini :	-29°C
Température Maxi :	+220°C
Pression Maxi :	16 Bars jusqu'au DN150
Caractéristiques :	Col long pour calorifuge Corps en 2 parties Motorisable (montage direct, platine ISO 5211)
Matière :	Corps fonte GJS 500-7, papillon inox, manchette PTFE

* la garantie fabrication ne couvre pas les défauts d'installation ni les défauts d'usure

Informations données à titre indicatif et sous réserve de modifications éventuelles

ROBINET A PAPILLON A OREILLES DE CENTRAGE GAMME EXCELLENCE TTV CORPS FONTE PAPILLON INOX MANCHETTE PTFE

CARACTERISTIQUES :

- Col long pour calorifuge
- Motorisable (platine ISO 5211 avec montage direct)
- Oreilles de centrage
- Montage entre brides PN10/16 du DN 32/40 au 300 et Class 150 (PN20) du DN40 au DN300
- Corps en 2 parties
- Axe traversant
- Manchette PTFE épaisseur 3 mm avec âme silicone épaisseur 6 mm
- Papillon inox
- Poignée 9 positions, cadenassable jusqu'au DN150
- Peinture rilsanisée couleur RAL 5024 épaisseur 250-300 microns
- Réhausse du col de 75 mm (option)
- Carré de manœuvre 30x30 mm pour clé de fontainier (option)

UTILISATION :

- Pour fluides corrosifs (acides …)
- Température mini et maxi admissible Ts : - 29°C à + 220°C
- Pression maxi admissible Ps : 16 bars jusqu'au DN150, 10 bars au delà (voir courbe ci dessous)
- Tenue au vide : déconseillée

GAMME :

- Commande par levier du DN32/40 au DN150
- Commande par réducteur à volant IP65 du DN 200 au 300 (possible aussi du DN 32/40 au DN 150 : **Réf. 1197**)
- Commande possible par réducteur à chaîne IP65 (**Réf. 1194**) du DN 32/40 au DN 300
- Sur demande , réhausse avec longueur spéciale (**Réf. 98665**)
- Sur demande, poignée et visserie inox (**Ref. 9831250-9831264**)

COURBE PRESSION / TEMPERATURE (HORS VAPEUR) :

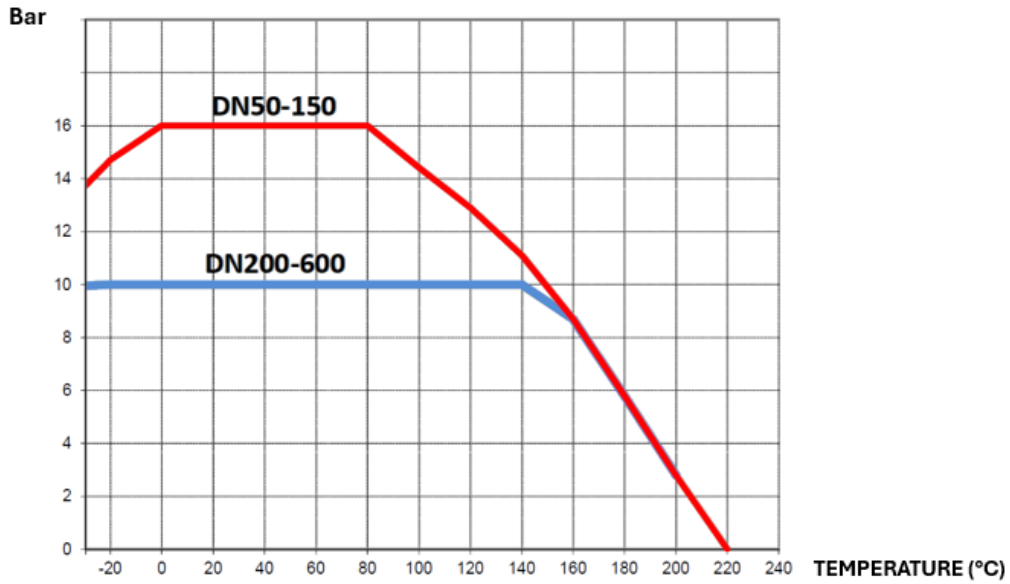

RACCORDEMENT :

- Entre brides PN10-PN16 du DN32 au DN300 et Class 150 (PN20) du DN40 au DN300

Informations données à titre indicatif et sous réserve de modifications éventuelles

ROBINET A PAPILLON A OREILLES DE CENTRAGE GAMME EXCELLENCE TTV CORPS FONTE PAPILLON INOX MANCHETTE PTFE

COUPLES DE MANŒUVRE (en Nm avec coefficient de sécurité de 30 % inclus) à 10 Bars :

DN	32/40	50	65	80	100	125	150	200	250	300
Couple (Nm)	25	40	45	75	90	160	180	230	475	680

COUPLES DE SERRAGE MAXI DE LA BOULONNERIE POUR MONTAGE ENTRE BRIDES :

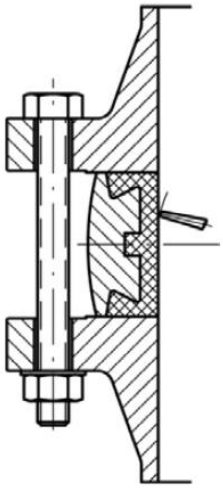

		Couple de serrage maxi (Nm)			
	Type Visserie	5,6 / A307 Gr.B	8,8 / A193 B7	10,9	12,9
DN visserie	M12 (1/2'')	41,16	84,28	117,6	142,1
	M14 (9/16'')	66,64	132,3	186,2	225,4
	M16 (5/8'')	102,9	205,8	289,1	347,9
	M18 (3/4'')	142,1	284,2	396,9	475,3
	M20 (3/4'')	196	401,8	568,4	676,2
	M22 (7/8'')	259,7	539	764,4	911,4
	M24 (1'')	338,1	695,8	980	1176
	M27 (1''1/8)	499,8	1029	1470	1764
	M30 (1''1/4)	666,4	1421	1960	2352

Informations données à titre indicatif et sous réserve de modifications éventuelles

ROBINET A PAPILLON A OREILLES DE CENTRAGE GAMME EXCELLENCE TTV CORPS FONTE PAPILLON INOX MANCHETTE PTFE

COEFFICIENT DE DEBIT Kv (m3 / h) :

DN	Angle d'ouverture								
	10°	20°	30°	40°	50°	60°	70°	80°	90°
32-40	3	4	8	17	25	35	45	56	70
50	3	6	14	22	37	60	95	147	164
65	4	7	10	22	48	78	140	160	201
80	5	12	29	52	88	156	216	281	359
100	9	21	48	87	147	234	346	519	627
125	19	35	78	148	232	372	562	761	995
150	28	48	108	203	324	536	865	1211	1471
200	35	91	206	320	554	952	1427	2163	2509
250	43	143	329	562	865	1471	2336	3460	3936
300	69	216	476	770	1341	2206	3460	4758	5865

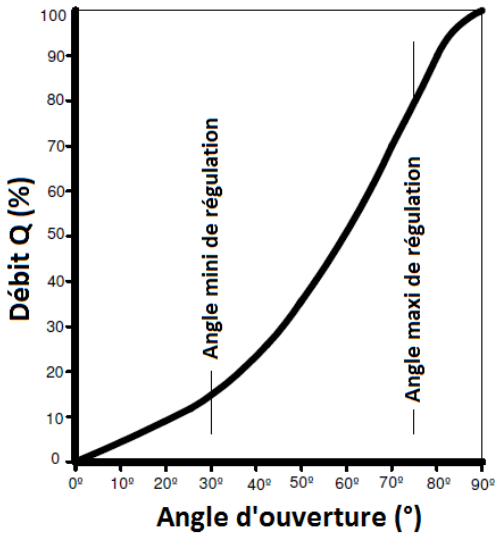

CALCUL DE PERTES DE CHARGES :

Δp = (Q / Kv)² x SG

Q : débit en m³/h

Δp : Perte de charge en bar

SG : gravité spécifique (= 1 pour de l'eau)

Kv : coefficient de débit, volume d'eau en m³/h qui passe au travers de la vanne et pour lequel la perte de charge sera de 1 bar à 20°C.

Informations données à titre indicatif et sous réserve de modifications éventuelles

ROBINET A PAPILLON A OREILLES DE CENTRAGE GAMME EXCELLENCE TTV CORPS FONTE PAPILLON INOX MANCHETTE PTFE

REPARABILITE :



MANCHETTE ET INSERT

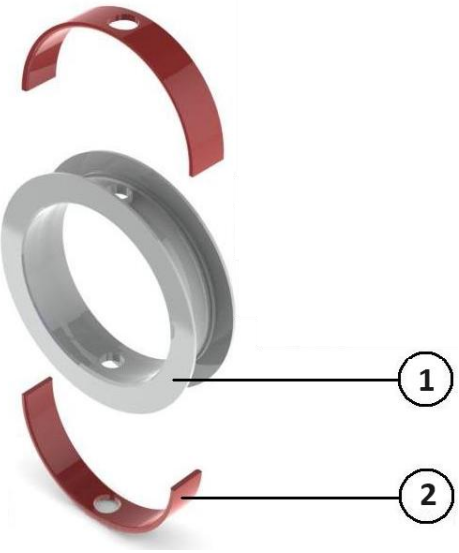

POIGNEE



	DN	40	50	65	80	100	125	150	200	250	300
Manchette (1)	Ref.	9831380	9831381	9831382	9831383	9831384	9831385	9831386	9831387	9831388	9831389
Jeu de 2 inserts (2)	Ref.	9831390	9831391	9831392	9831393	9831394	9831395	9831396	9831397	9831398	9831399
Poignée	Ref.	9831331		9831332	9831333		9831334		9831335	9831336	9831337

Informations données à titre indicatif et sous réserve de modifications éventuelles

ROBINET A PAPILLON A OREILLES DE CENTRAGE GAMME EXCELLENCE TTV CORPS FONTE PAPILLON INOX MANCHETTE PTFE

NOMENCLATURE :

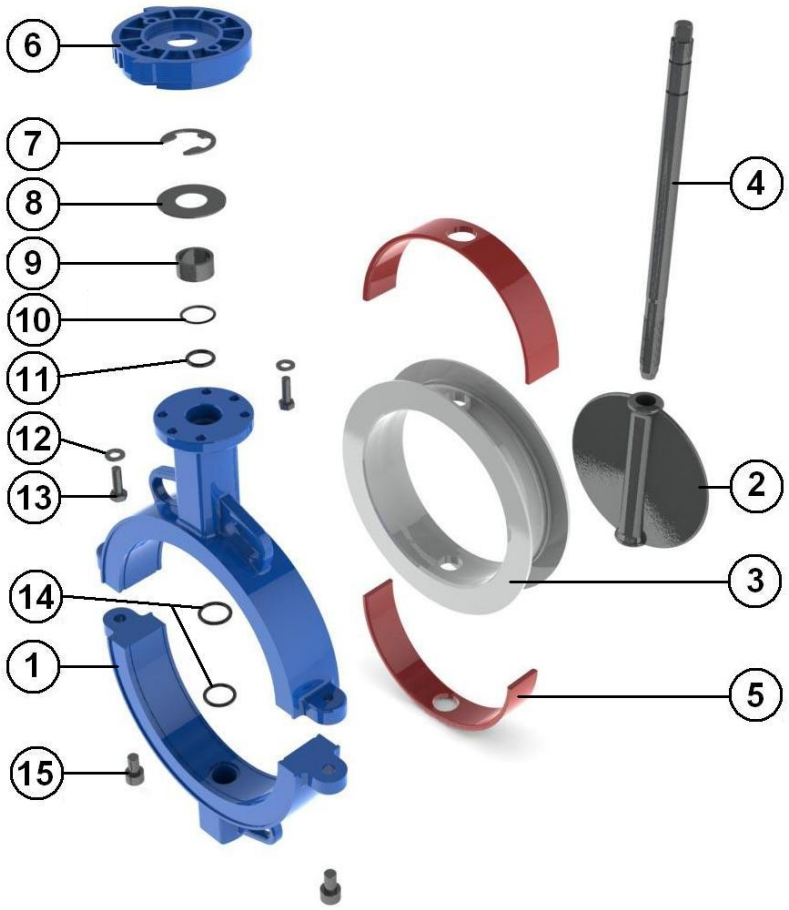

Repère	Désignation	Matériaux
1	Corps	Fonte EN GJS-500-7 avec peinture rilsanisée couleur RAL 5024 épaisseur 250-300µ
2	Papillon	Inox ASTM A351 CF8M
3	Manchette	PTFE
4	Axe DN 40–50 et 150-300	Inox 17 4-PH (630)
4	Axe DN 65 – 125	Inox AISI 316
5	Insert manchette	Silicone
6	Platine	Aluminium
7	Circlips	Inox AISI 316
8	Bague	
9	Palier	
10	O ring	FKM
11	O ring	
12	Rondelle	Inox AISI 316
13	Vis platine	A4
14	O ring	FKM
15	Vis corps	A4
	Poignée	Aluminium ADC10 revêtu peinture époxy 50µ

Informations données à titre indicatif et sous réserve de modifications éventuelles

ROBINET A PAPILLON A OREILLES DE CENTRAGE GAMME EXCELLENCE TTV CORPS FONTE PAPILLON INOX MANCHETTE PTFE

NOMENCLATURE REDUCTEUR REF. 1197 :

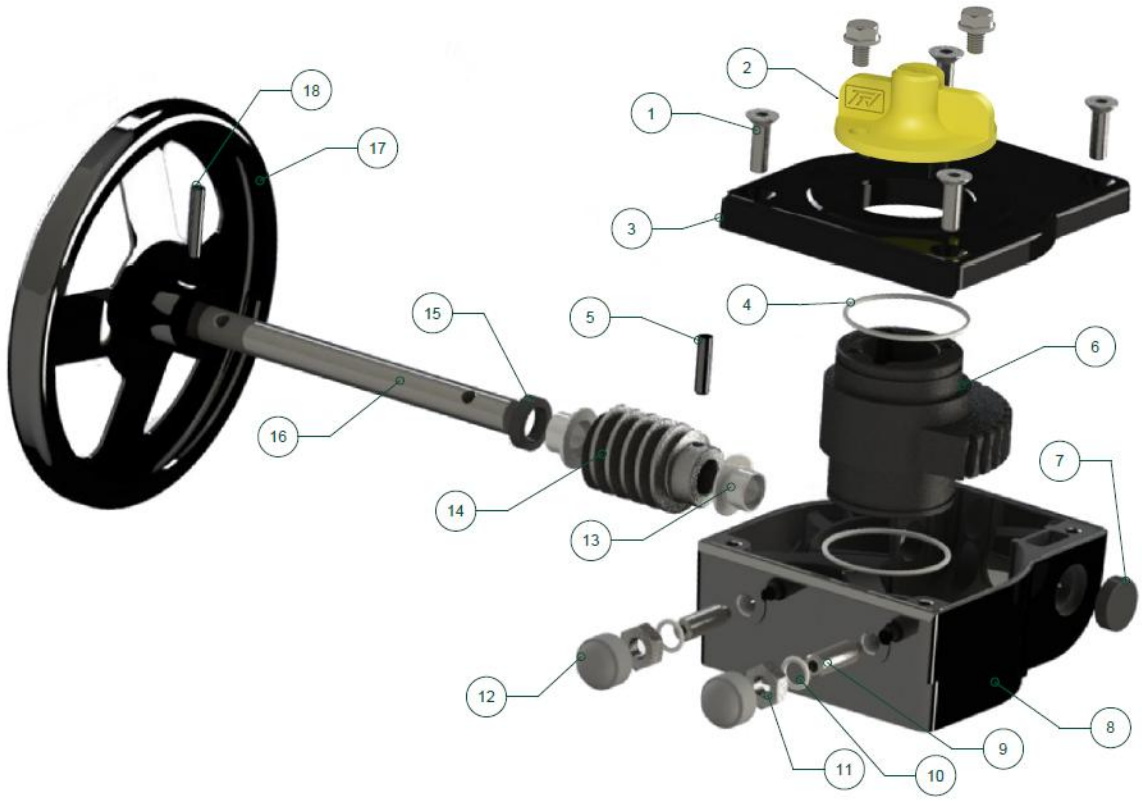

Repère	Désignation	Matériaux Ref. 1197
1	Vis boitier	Inox AISI 304
2	Indicateur	PVC
3	Chapeau	Aluminium
4	Joint torique	NBR
5	Goupille	Acier
6	Roue	Fonte EN GJS-400-15
7	Joint	NBR
8	Corps	Aluminium
9	Vis de réglage	Acier
10	Rondelle	Acier galvanisé
11	Ecrou	
12	Bouchon	NBR 70
13	Coussinet	Bronze
14	Vis sans fin	Acier 45
15	Joint	NBR
16	Axe	Acier 45
17	Volant	Acier
18	Goupille	

Informations données à titre indicatif et sous réserve de modifications éventuelles

ROBINET A PAPILLON A OREILLES DE CENTRAGE GAMME EXCELLENCE TTV CORPS FONTE PAPILLON INOX MANCHETTE PTFE

DIMENSIONS (en mm) :

- **Robinets seuls :**

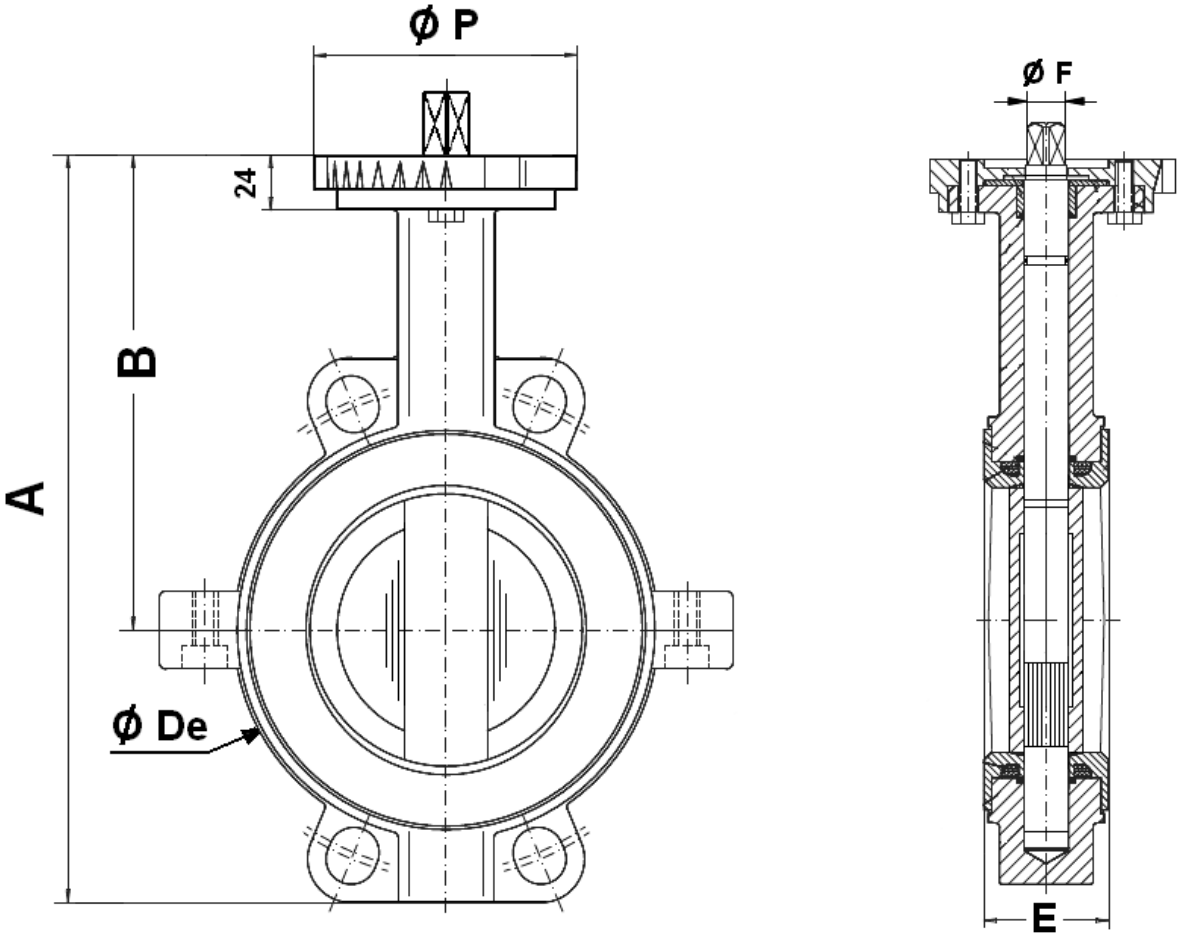

DN	32/40	50	65	80	100	125	150	200	250	300
A	205	226	242	262	290	326	348	438	448	515
B	140	156	161	167	184	207	215	257	248	280
Ø De	83	103	117	134	150	185	205	270	320	373
E	33	43	46	46	52	56	56	60	68	78
Ø F	9.5	9.5	12	14	14	17	17	21	23	26.5
Ø P	88	88	88	88	88	105	105	105	150	150
Poids (Kg)	2.5	4	4.57	5.18	6.5	9.5	10.37	16.8	31	42

Informations données à titre indicatif et sous réserve de modifications éventuelles

ROBINET A PAPILLON A OREILLES DE CENTRAGE GAMME EXCELLENCE TTV CORPS FONTE PAPILLON INOX MANCHETTE PTFE

DIMENSIONS LEVIERS MANUELS STANDARDS (en mm) :

DN 32 – 150 :

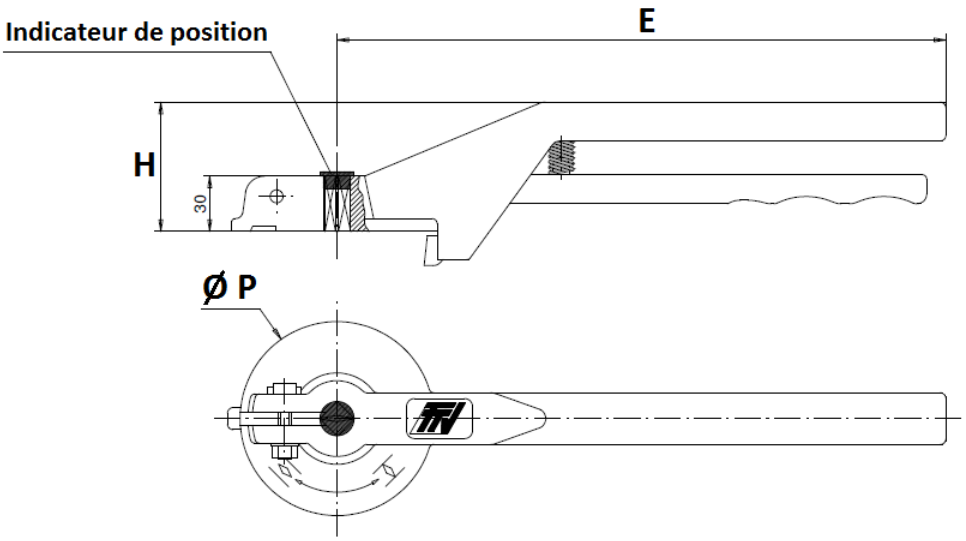

DN	32-100	125-150
E	205	330
H	57	70
Ø P	88	105

Informations données à titre indicatif et sous réserve de modifications éventuelles

ROBINET A PAPILLON A OREILLES DE CENTRAGE GAMME EXCELLENCE TTV CORPS FONTE PAPILLON INOX MANCHETTE PTFE

DIMENSIONS LEVIERS MANUELS INOX ASTM A351 CF8M (en mm) (SUR DEMANDE) :

DN 40 - 100

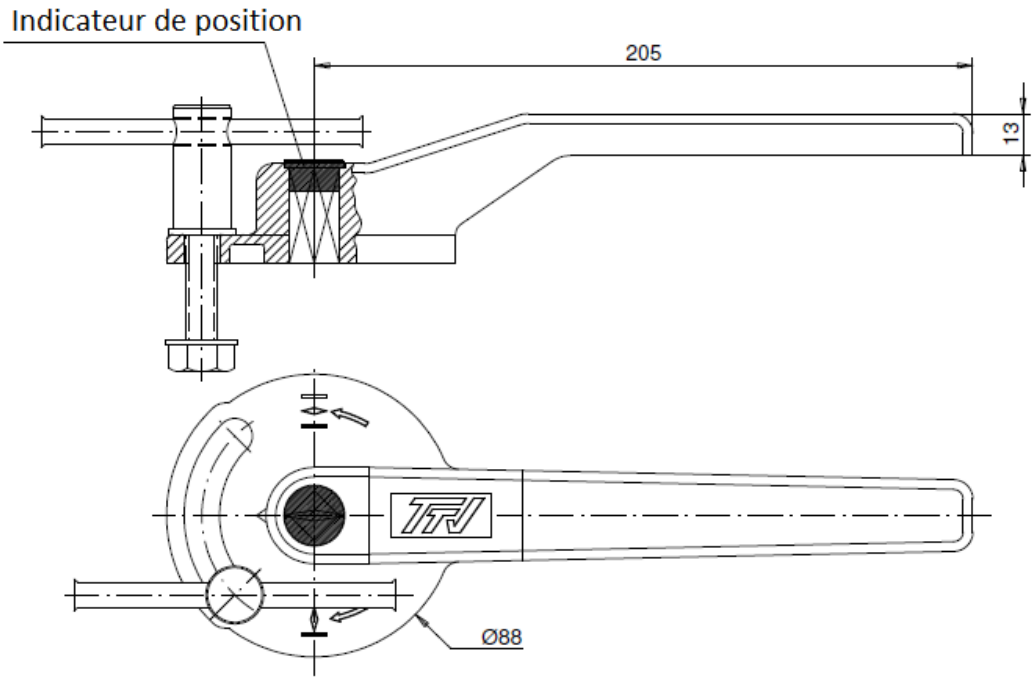

DN 125 - 200

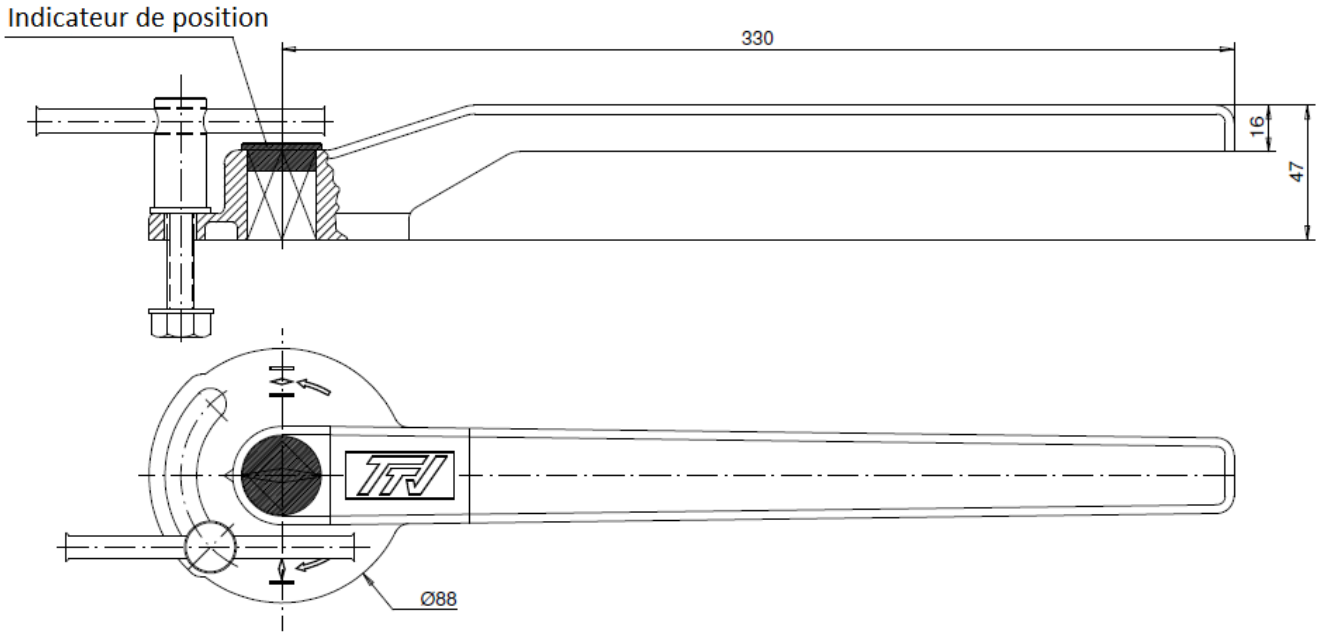

Informations données à titre indicatif et sous réserve de modifications éventuelles

ROBINET A PAPILLON A OREILLES DE CENTRAGE GAMME EXCELLENCE TTV CORPS FONTE PAPILLON INOX MANCHETTE PTFE

DIMENSIONS PLATINE ISO (en mm) :

DN 40 - 200

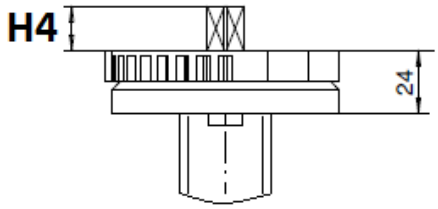

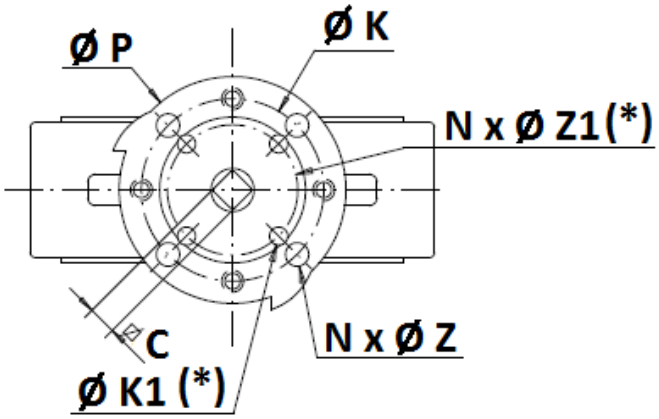

DN 250 – 300

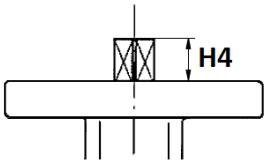

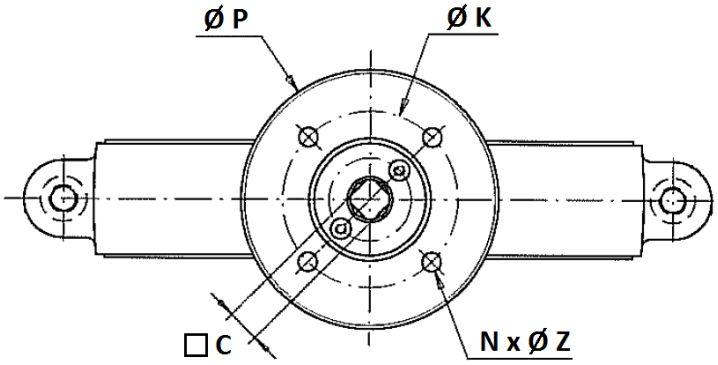

(*) : Uniquement du DN32 au DN100 (voir montage avec platine F05 page suivante)

DN	32/40	50	65	80	100	125	150	200	250	300
H4	14		16		20			24		
C	8		9	11		14		17	19	22
Ø K	70								102	
ISO	F07								F10	
N x Ø Z	4 x 9								4 x 11	
Ø K1	50					-				
ISO 1	F05									
N x Ø Z1	4 x 7									
Ø P	88					105			150	

Informations données à titre indicatif et sous réserve de modifications éventuelles

ROBINET A PAPILLON A OREILLES DE CENTRAGE GAMME EXCELLENCE TTV CORPS FONTE PAPILLON INOX MANCHETTE PTFE

MONTAGE PLATINE ISO F05 DN32-100 :

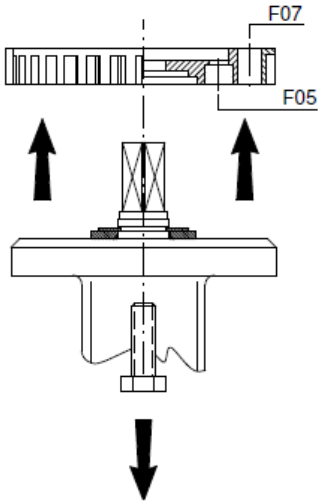

Dévisser et retirer la platine

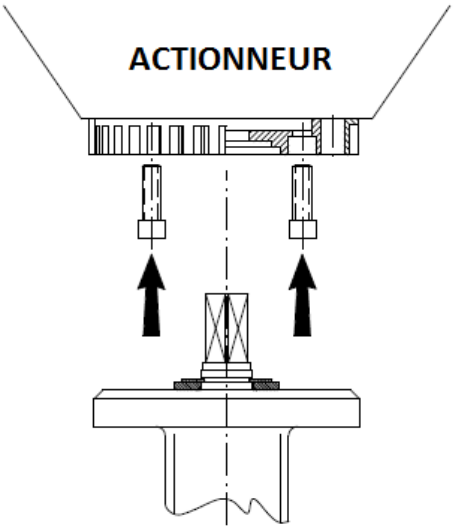

Fixer la platine sur l'actionneur à l'aide de vis 6 pans creux

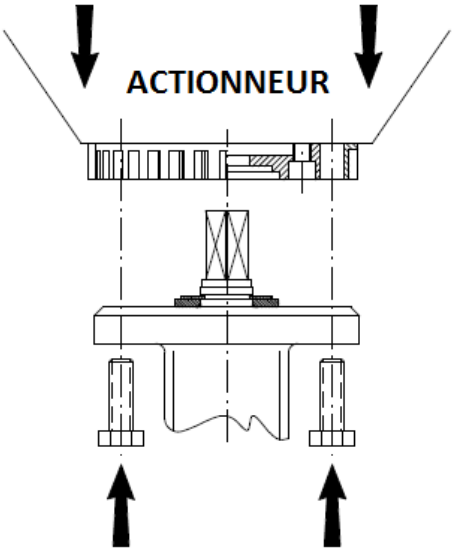

Fixer la platine sur le robinet

Informations données à titre indicatif et sous réserve de modifications éventuelles

ROBINET A PAPILLON A OREILLES DE CENTRAGE GAMME EXCELLENCE TTV CORPS FONTE PAPILLON INOX MANCHETTE PTFE

DIMENSIONS REDUCTEURS A VOLANT REF.1197 (en mm) :

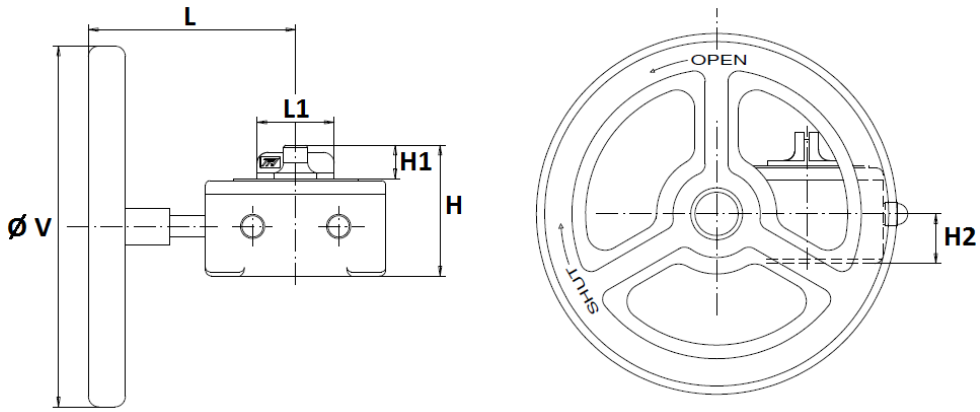

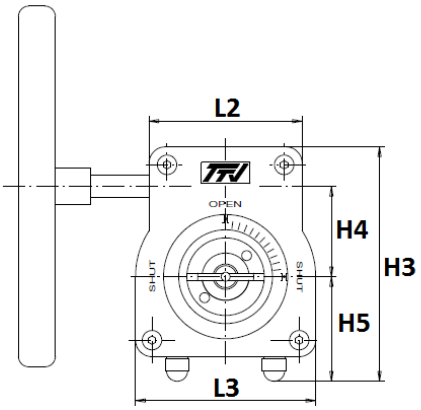

Dimensions platine :

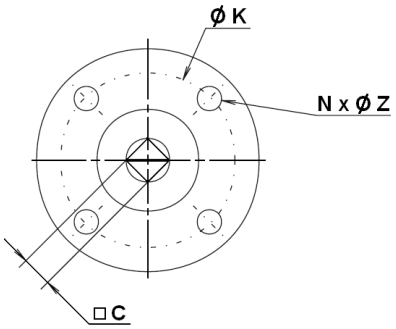

DN	32/50	65	80/100	125/150	200	250	300
L	115	115	115	115	115	223.5	223.5
L1	43	43	43	43	43	55	55
L2	85	85	85	85	85	110	110
L3	100	100	100	100	100	142	142
H	73	73	73	73	73	103	103
H1	19	19	19	19	19	33	33
H2	27.5	27.5	27.5	27.5	27.5	42	42
H3	130	130	130	130	130	176	176
H4	50	50	50	50	50	60	60
H5	58	58	58	58	58	82	82
Ø V	140	140	140	200	200	300	300
C	8	9	11	14	17	19	22
Ø K	70	70	70	70	70	102	102
ISO	F07	F07	F07	F07	F07	F10	F10
N x Ø Z	4 x M8	4 x M8	4 x M8	4 x M8	4 x M8	4 x M10	4 x M10
Poids (en Kg)	1.35	1.35	1.35	1.75	1.75	4	4
Ref.	1197050	1197065	1197100	1197150	1197200	1197250	1197300

Informations données à titre indicatif et sous réserve de modifications éventuelles

ROBINET A PAPILLON A OREILLES DE CENTRAGE GAMME EXCELLENCE TTV CORPS FONTE PAPILLON INOX MANCHETTE PTFE

DIMENSIONS REDUCTEURS A CHAINE REF.1194 (en mm) :

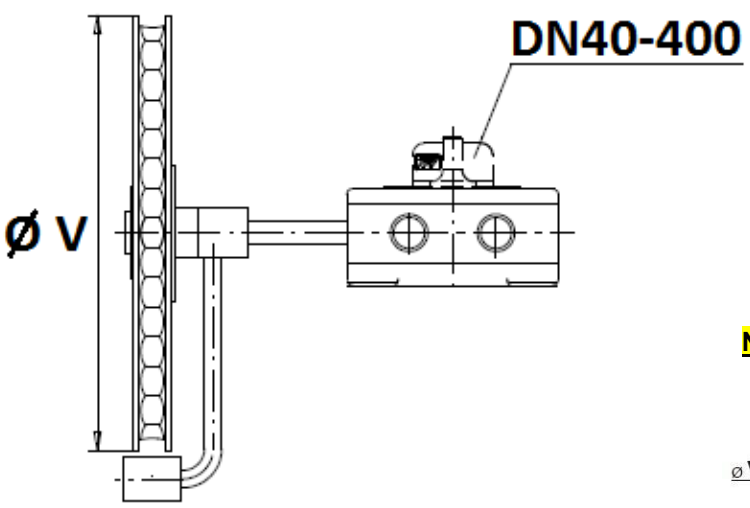

Dimensions chaîne :

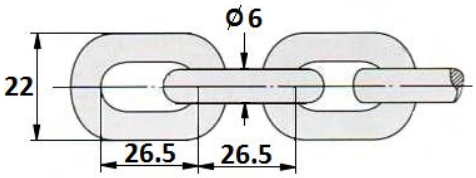

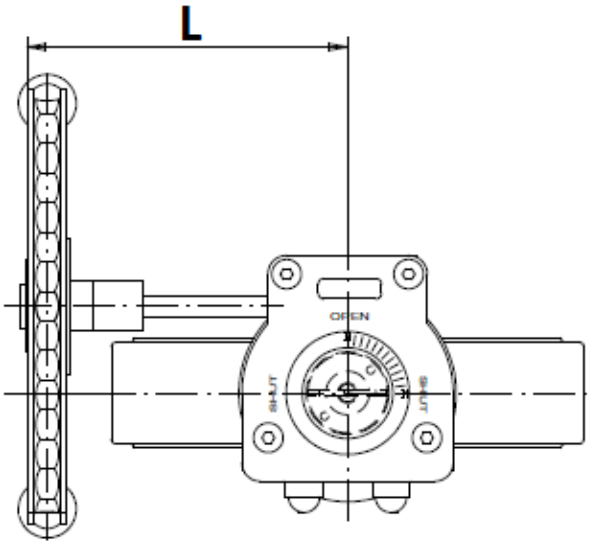

NOUVEAU MODELE (EN COURS DE MODIFICATION) :

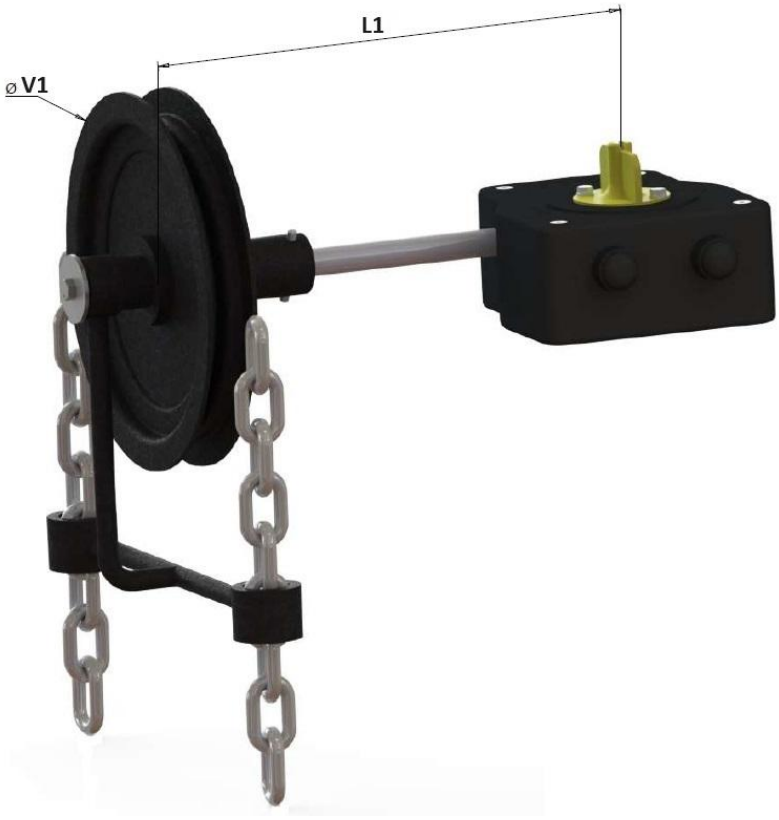

DN	32/50	65	80/100	125/150	200	250	300
L	120			215		325	
L1	110					250	
Ø V	160			210		300	
Ø V1							
Poids (en Kg)	2.35	2.35	2.35	2.75	2.75	6.8	6.8
Ref.	1194050	1194065	1194100	1194150	1194200	1194250	1194300

Informations données à titre indicatif et sous réserve de modifications éventuelles

ROBINET A PAPILLON A OREILLES DE CENTRAGE GAMME EXCELLENCE TTV CORPS FONTE PAPILLON INOX MANCHETTE PTFE

CARACTERISTIQUES REDUCTEURS :

DN	32/50	65	80/100	125/150	200	250	300
Ref.	1197050	1197065	1197100	1197150	1197200	1197250	1197300
Rapport de réduction	37 : 1	37 : 1	37 : 1	37 : 1	37 : 1	36 : 1	36 : 1
Nombre de tours pour ouverture / fermeture	9.25	9.25	9.25	9.25	9.25	9	9
Couple d'entrée (Nm)	9	9	9	9	9	18.5	18.5
Couple de sortie (Nm)	250	250	250	250	250	500	500

DIMENSIONS COL ET PAPILLON (en mm) :

(Ø mini tuyauterie)

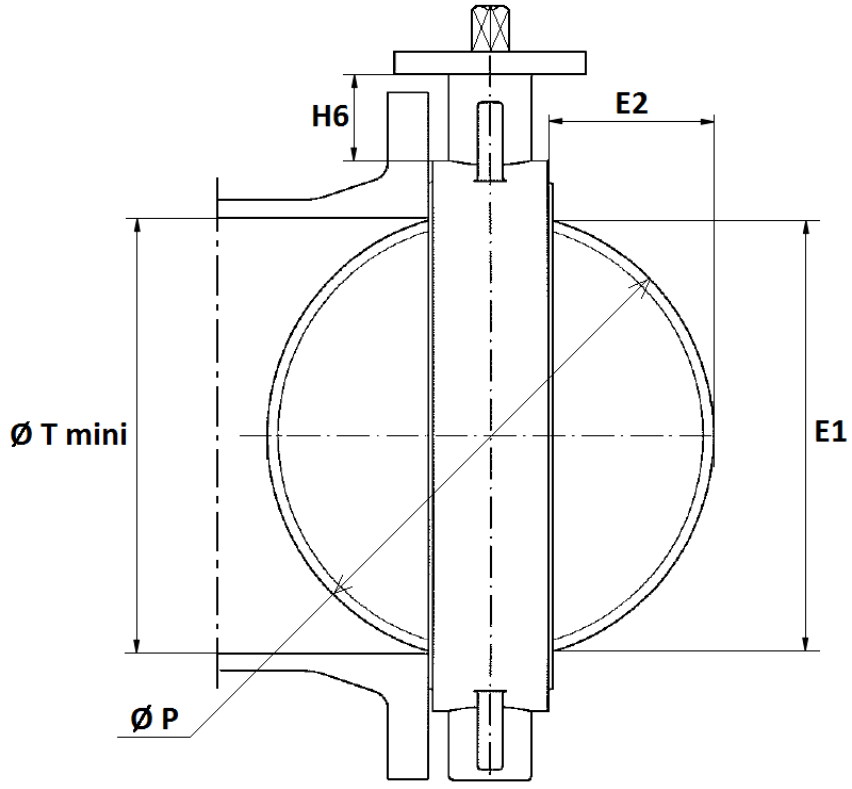

DN	32/40	50	65	80	100	125	150	200	250	300
E1	23	24.5	46	65	85	109	136	188	238	289
E2	3.5	3.5	9.5	17	24	33.5	45.5	69	90	110.5
H6	76	82	80	80	88	93	89	99	71	76
Ø T mini	26	27.5	49	68	88	112	139	191	241	292
Ø P	40	50	65	80	100	123	147	198	248	299

Informations données à titre indicatif et sous réserve de modifications éventuelles

ROBINET A PAPILLON A OREILLES DE CENTRAGE GAMME EXCELLENCE TTV CORPS FONTE PAPILLON INOX MANCHETTE PTFE

DIMENSIONS (en mm) :

- **Carré de manœuvre pour clé de fontainier (30x30 mm) :**

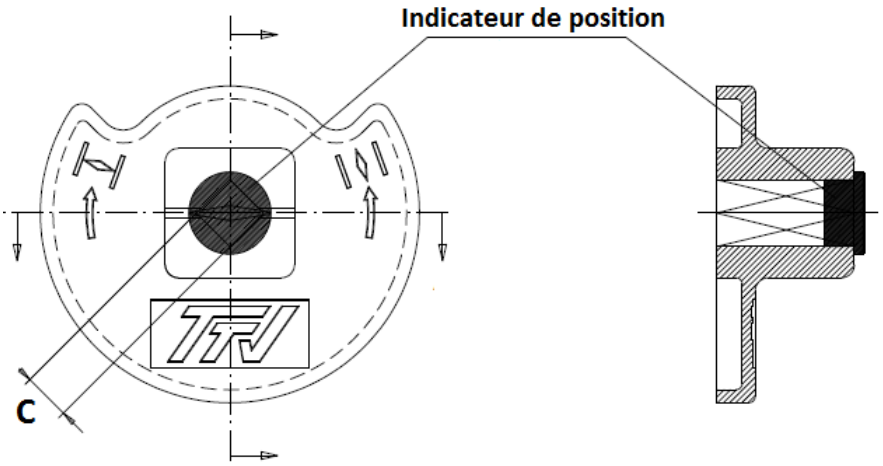

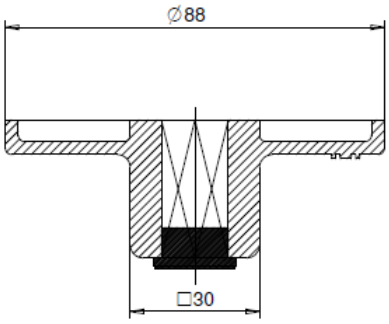

DN	32-50	65	80-100	125-150	200
C	8x8	9x9	11x11	14x14	17x17

Informations données à titre indicatif et sous réserve de modifications éventuelles

ROBINET A PAPILLON A OREILLES DE CENTRAGE GAMME EXCELLENCE TTV CORPS FONTE PAPILLON INOX MANCHETTE PTFE

DIMENSIONS DE RACCORDEMENT ENTRE BRIDES (en mm) :

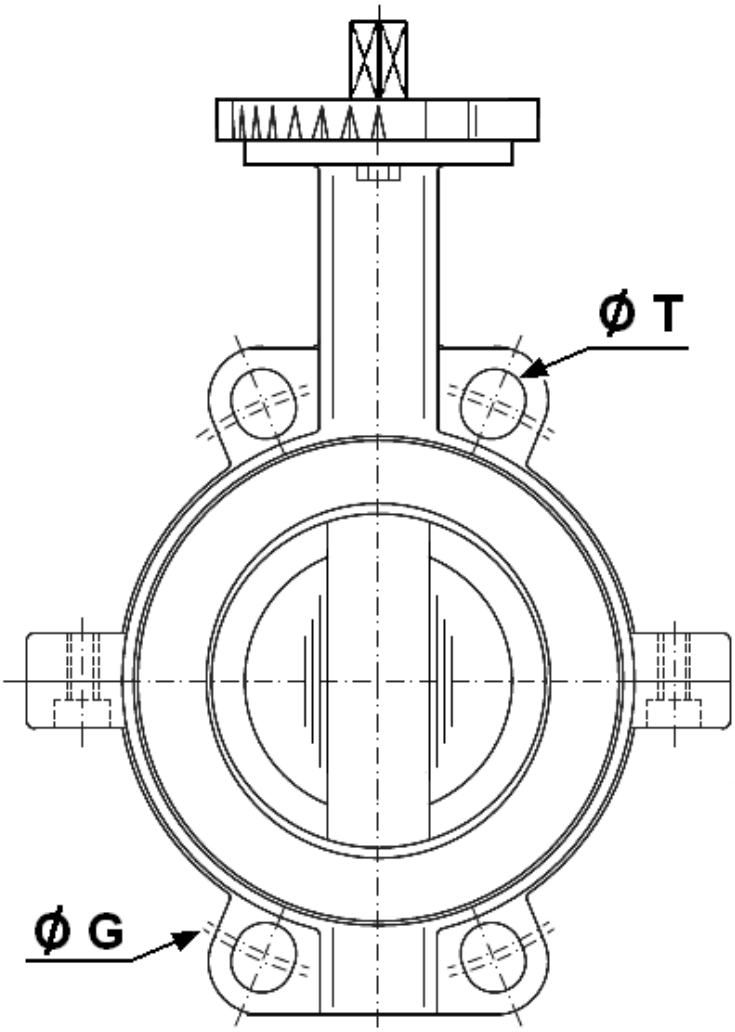

	DN (mm)	32	40	50	65	80	100	125	150	200	250	300
	NPS (")	1"1/4	1"1/2	2"	2"1/2	3"	4"	5"	6"	8"	10"	12"
PN10	Ø G	100	110	125	145	160	180	210	240	295	350	400
	Ø T	18	18	18	18	18	18	18	23	23	23	23
PN16	Ø G	100	110	125	145	160	180	210	240	295	355	410
	Ø T	18	18	18	18	18	18	18	23	23	27	27
Class 150	Ø G	88.9	98.5	120.6	139.7	152.4	190.5	215.9	241.3	298.5	362	431.8
	Ø T	16	16	19	19	19	19	23	23	23	26	26

Informations données à titre indicatif et sous réserve de modifications éventuelles

ROBINET A PAPILLON A OREILLES DE CENTRAGE GAMME EXCELLENCE TTV CORPS FONTE PAPILLON INOX MANCHETTE PTFE

NORMALISATIONS :

- Fabricant certifié ISO 9001:2015
- Conception suivant la norme ISO 10631 et EN 593
- DIRECTIVE 2014/68/UE : Compatible pour Liquides et Gaz du Groupe 1
    - DN32-50 : Catégorie de risque I, marquage CE
    - DN65-300 : Catégorie de risque II, marquage CE0038 ou CE0094
- Certificat 3.1 sur demande
- Tests d'étanchéité suivant la norme EN 12266-1, Taux A
- Raccordement entre brides suivant la norme EN 1092-1 PN10/16
- Platine suivant la norme ISO 5211
- Ecartement suivant les normes :
    - ISO 5752 courte série 20
    - EN 558 série 20 (NF 29305)
    - BS 5155 série 4
    - DIN 3202 partie 3, série K1
    - API 609 Table 1 jusqu'au DN600
    - ASME B16.10 Table 8 colonne 3 jusqu'au DN350, colonne 4 du DN400 au 600
- ATEX Groupe II Catégorie 2 G/2D Zone 1 & 21 Zone 2 &22 **sur demande**
- Sureté de fonctionnement de niveau SIL2 suivant la norme IEC/EN 61508, SIL 3 possible suivant l'architecture de l'installation
- Manchette PTFE **FDA**
- Manchette PTFE compatible avec des denrées alimentaires suivant le règlement **CE 1935/2004 (article 3)**

Instructions à respecter impérativement pour une bonne utilisation.

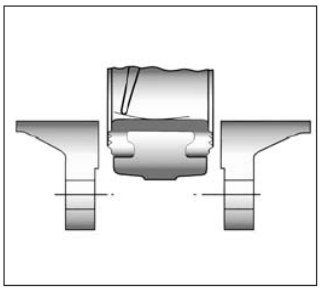

Introduction du robinet entrouvert

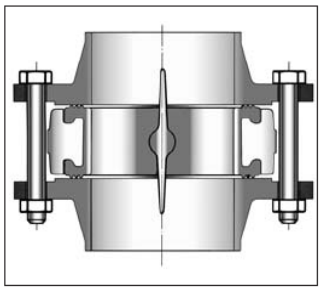

Serrage des boulons robinet ouvert

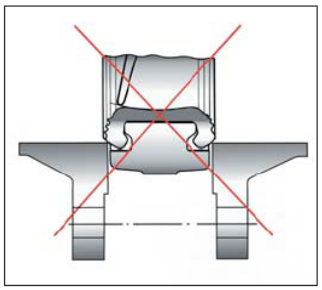

PRECONISATIONS : Les avis et conseils, les indications techniques, les propositions, que nous pouvons être amenés à donner ou à faire, n'impliquent de notre part aucune garantie. Il ne nous appartient pas d'apprécier les cahiers des charges ou descriptifs fournis.
Il appartient au client de vérifier l'adéquation entre le choix du matériel et les conditions réelles d'utilisation.

Informations données à titre indicatif et sous réserve de modifications éventuelles

TUBOTEK | References articles

1145 | Correspondance des articles

Annexe 1

Tubotek SKU	Sferaco / Sectoriel	Grouping ID	DN / PN
VTWITS-040	1145040	VTWITS-XXX	DN32-40 PN10/16
VTWITS-050	1145050	VTWITS-XXX	DN50 PN10/16
VTWITS-065	1145065	VTWITS-XXX	DN65 PN10/16
VTWITS-080	1145080	VTWITS-XXX	DN80 PN10/16
VTWITS-100	1145100	VTWITS-XXX	DN100 PN10/16
VTWITS-125	1145125	VTWITS-XXX	DN125 PN10/16
VTWITS-150	1145150	VTWITS-XXX	DN150 PN10/16
VTWITS-200	1145200	VTWITS-XXX	DN200 PN10/16
VTWITSG-250	1145250	VTWITS-XXX	DN250 PN10/16
VTWITSG-300	1145300	VTWITS-XXX	DN300 PN10/16

Source: Tubotek import - test kopie syveco - C / D / H.

Donnees techniques et certifications : documentation originale du fabricant.

SKU et identifiants de groupe repris du fichier import.